OUTILLAGE DE VITRAGE : DESCRIPTION

Ingrédient
77 11 210 485
77 11 431 073
77 11 171 946
77 11 382 068
77 11 408 909
77 11 171 310

- Exemples de matériels et d'outillages :

1 PROTECTION

2 DÉCOUPAGE

AIGUILLE PASSE-FIL

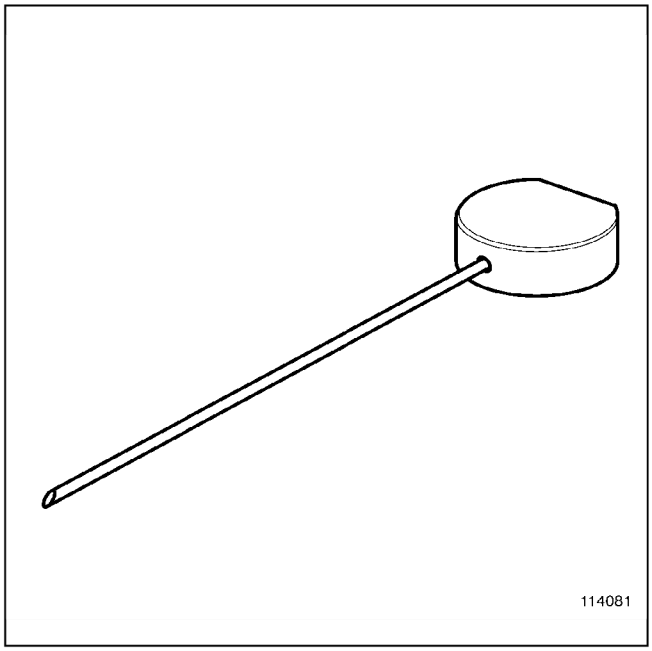

RDE-000012739-04-03-166-repair-00-04-03-20-02-21-1-1-2-000024373

PASSE-FIL (CAR.1033)

OUTILLAGE DE VITRAGE : DESCRIPTION

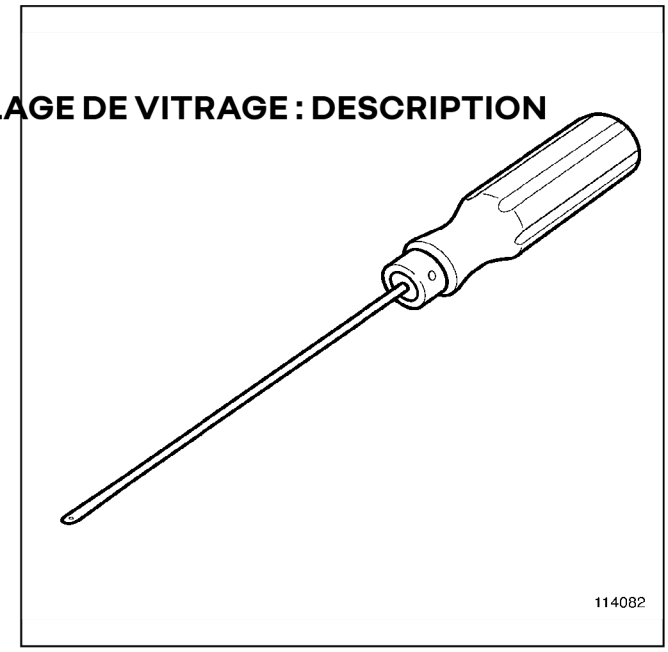

RDE-000012739-04-03-167-repair-00-04-03-20-02-21-1-1-3-000024374

FIL DE DÉCOUPE (TRESSÉ)

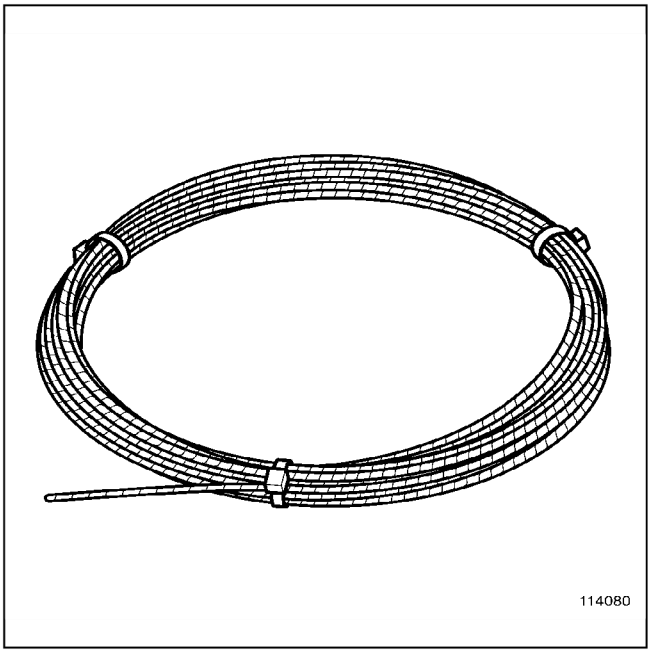

RDE-000012739-04-03-165-repair-00-04-03-20-02-21-1-1-4-000024372

Référence :

77 11 210 485

FIL DE DÉCOUPE (CARRÉ)

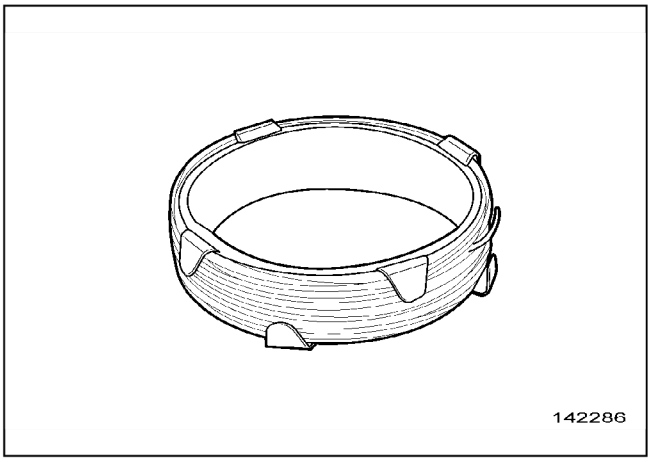

RDE-000012739-04-03-20-1-repair-00-04-03-20-02-21-1-1-13-000052647

Référence :

Retour

7711 431 073

OUTILLAGE DE VITRAGE : DESCRIPTION

POIGNÉE DE TRACTION

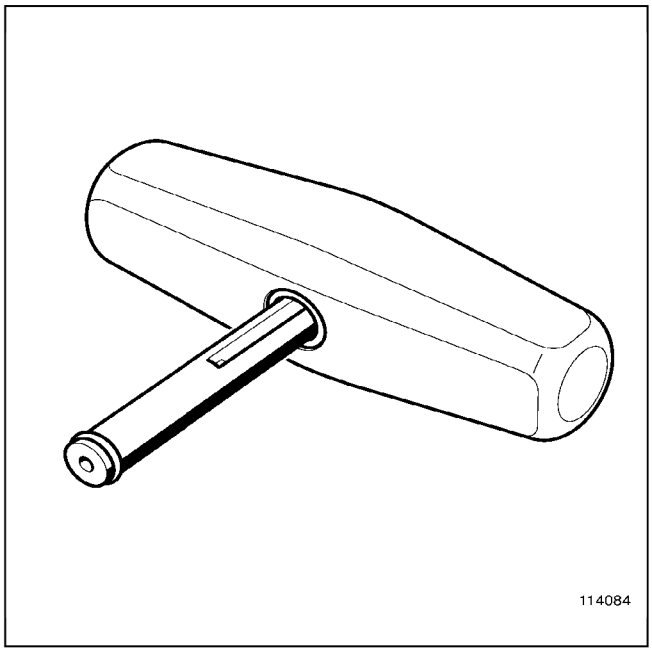

RDE-000012739-04-03-169-repair-00-04-03-20-02-21-1-1-5-000024376

OUTIL DE MAINTIEN

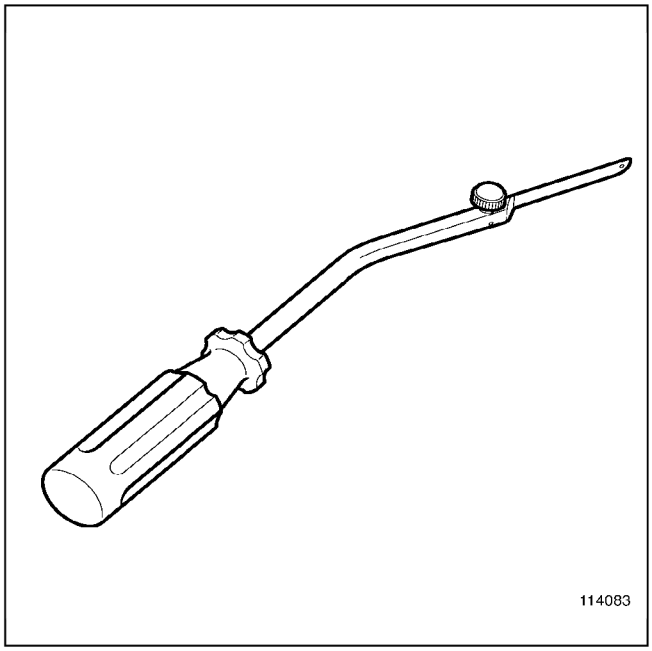

RDE-000012739-04-03-168-repair-00-04-03-20-02-21-1-1-6-000024375

OUTIL DE DÉCOUPE PNEUMATIQUE OU ÉLECTRIQUE

OUTILLAGE DE VITRAGE : DESCRIPTION

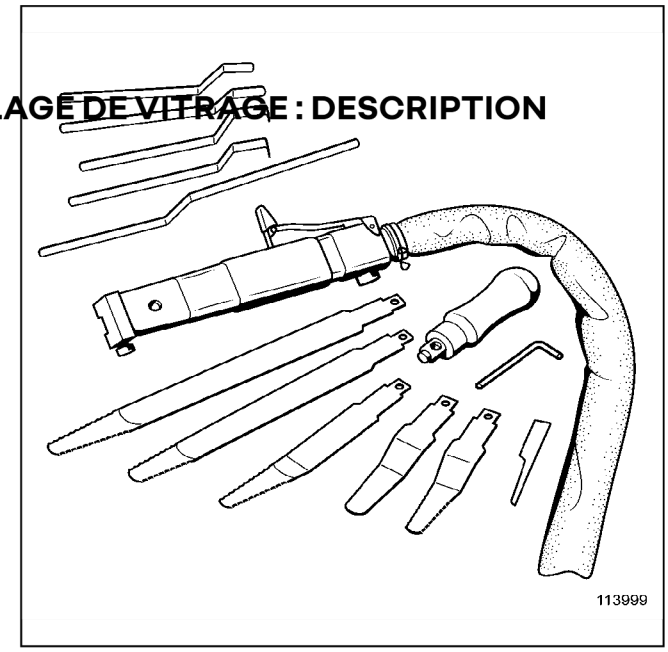

RDE-000012739-04-03-161-repair-00-04-03-20-02-21-1-1-7-000023040

Référence :

77 11 171 946

3 PRÉHENSION

VENTOUSE DE MAINTIEN

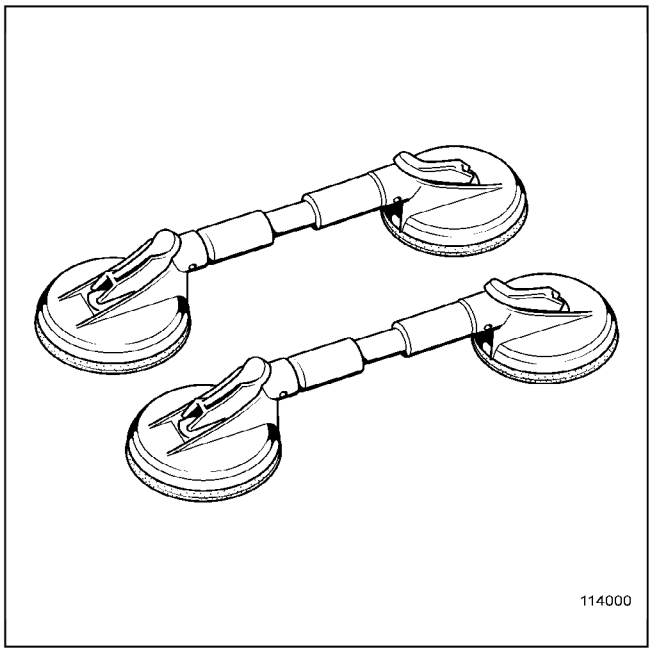

RDE-000012739-04-03-162-repair-00-04-03-20-02-21-1-1-8-000023041

OUTILLAGE DE VITRAGE : DESCRIPTION

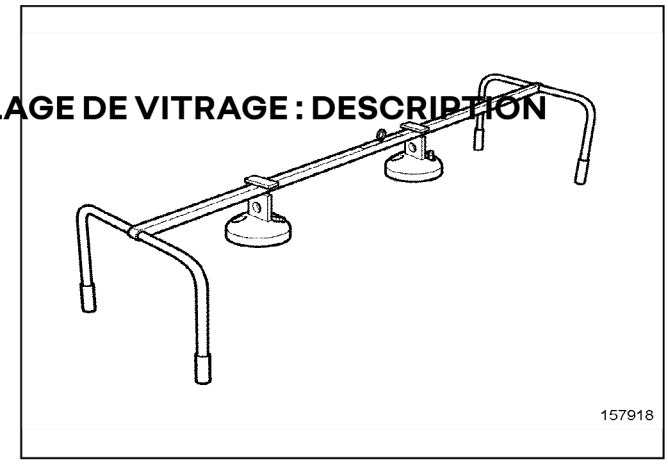

RDE-000012739-04-03-20-3-repair-00-04-03-20-02-21-1-1-14-000065568

Référence :

77 11 382 068

4 APPLICATION

PISTOLET POUR COLLE BICOMPOSANT

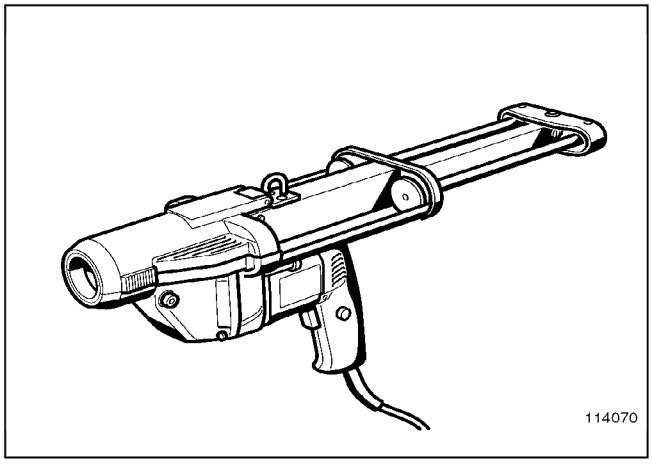

RDE-000012739-04-03-163-repair-00-04-03-20-02-21-1-1-10-000023819

Référence :

77 11 408 909

PISTOLET POUR COLLE MONOCOMPOSANT

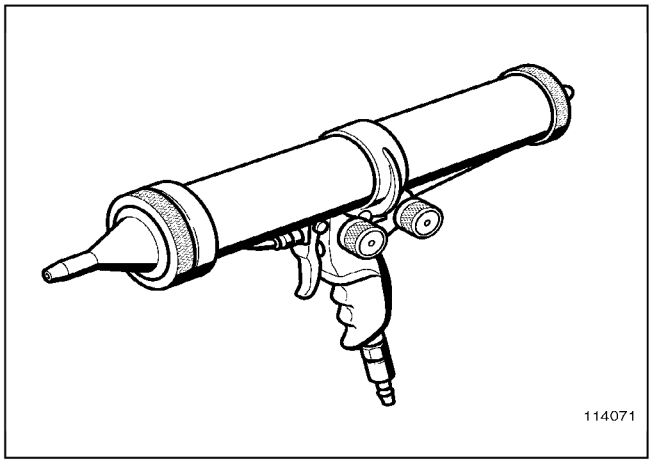

RDE-000012739-04-03-164-repair-00-04-03-20-02-21-1-1-11-000023820

Référence :

77 11 171 310

Version : B.2

OUTILLAGE DE VITRAGE : DESCRIPTION